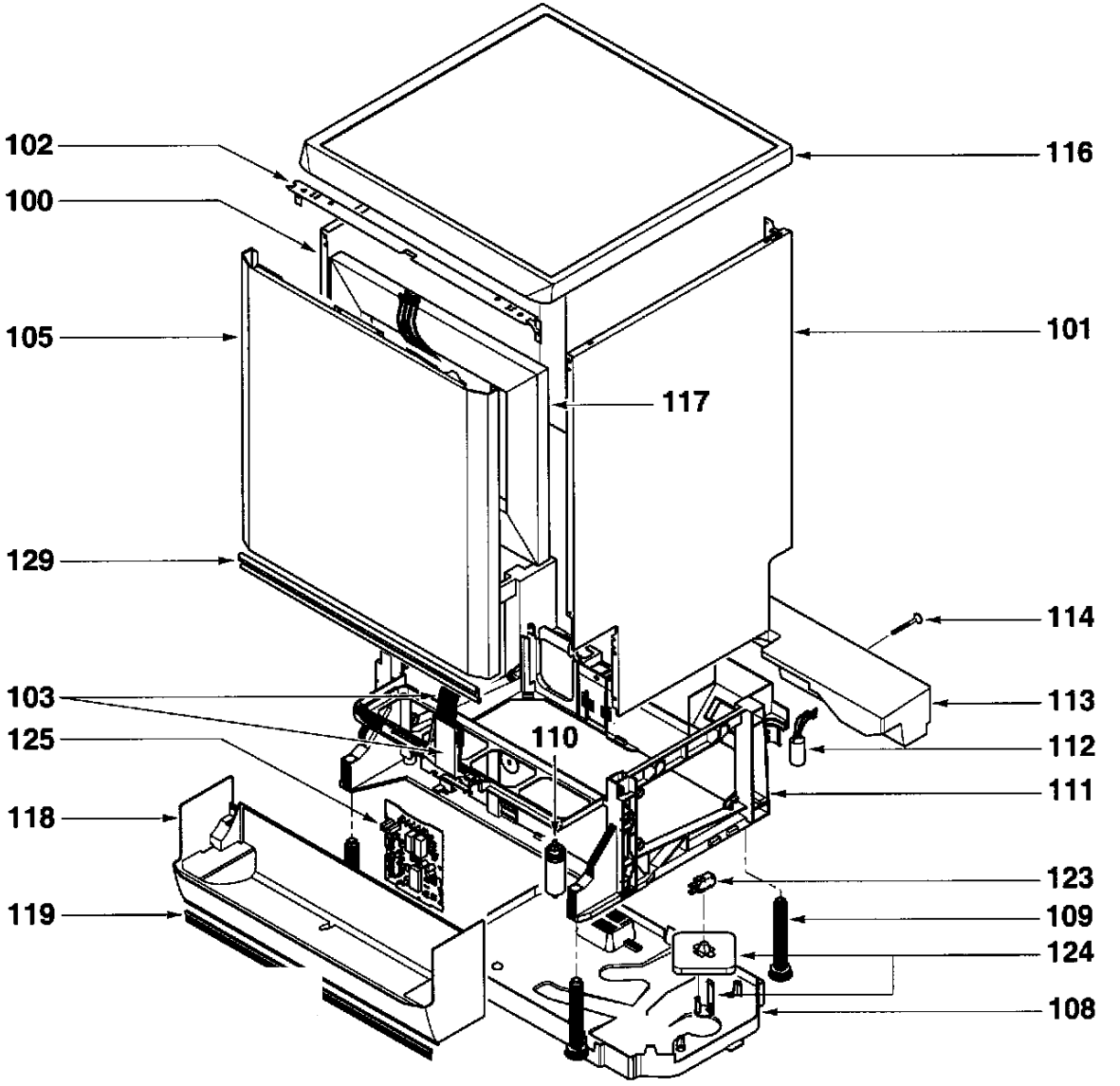
102
100
105
129
103
125
118
119
116
101
117
114
113
112
111
110
123
109
124
108

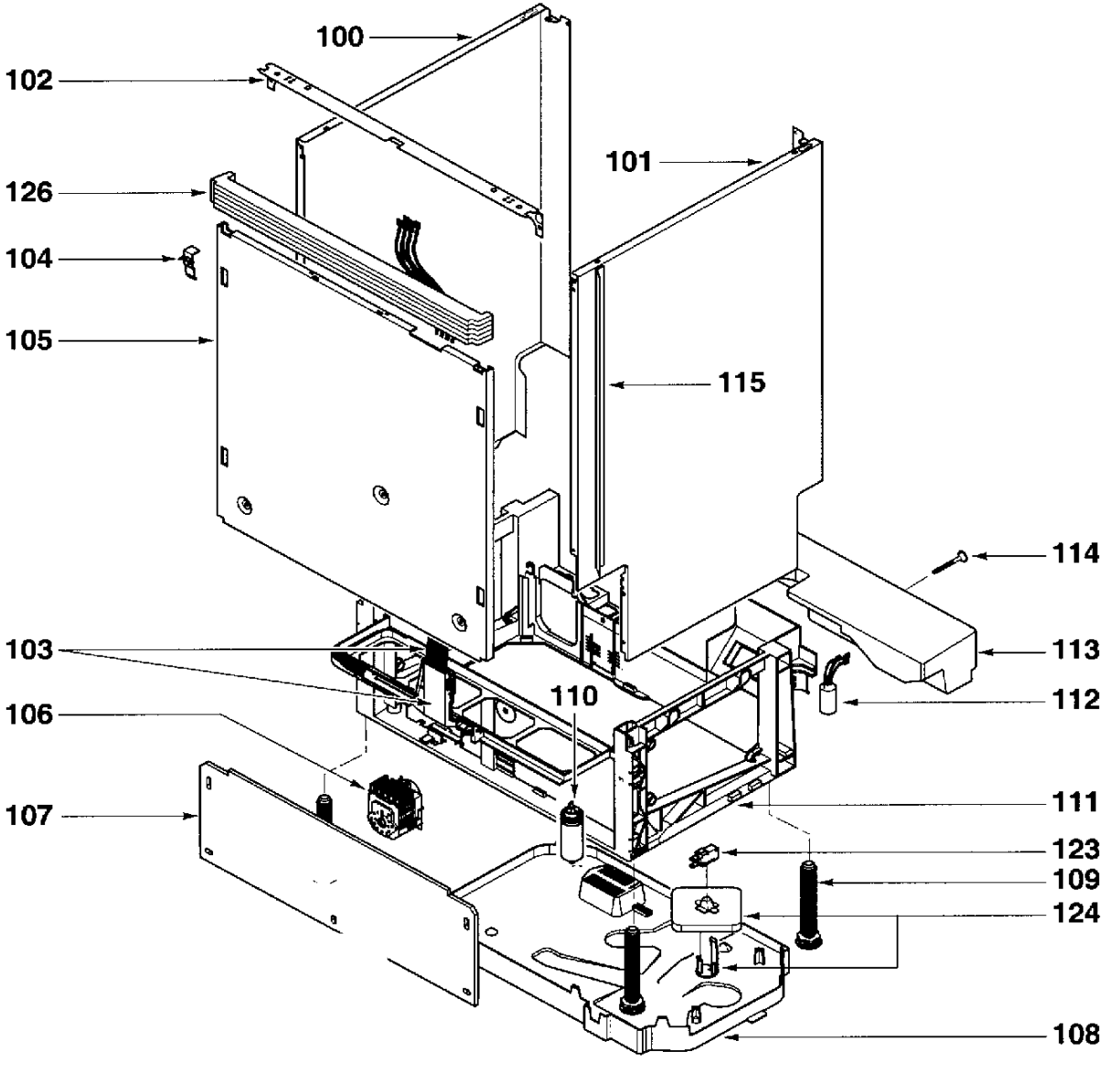
100
102
101
126
104
105
115
114
103
113
110
112
106
111
107
123
109
124
108

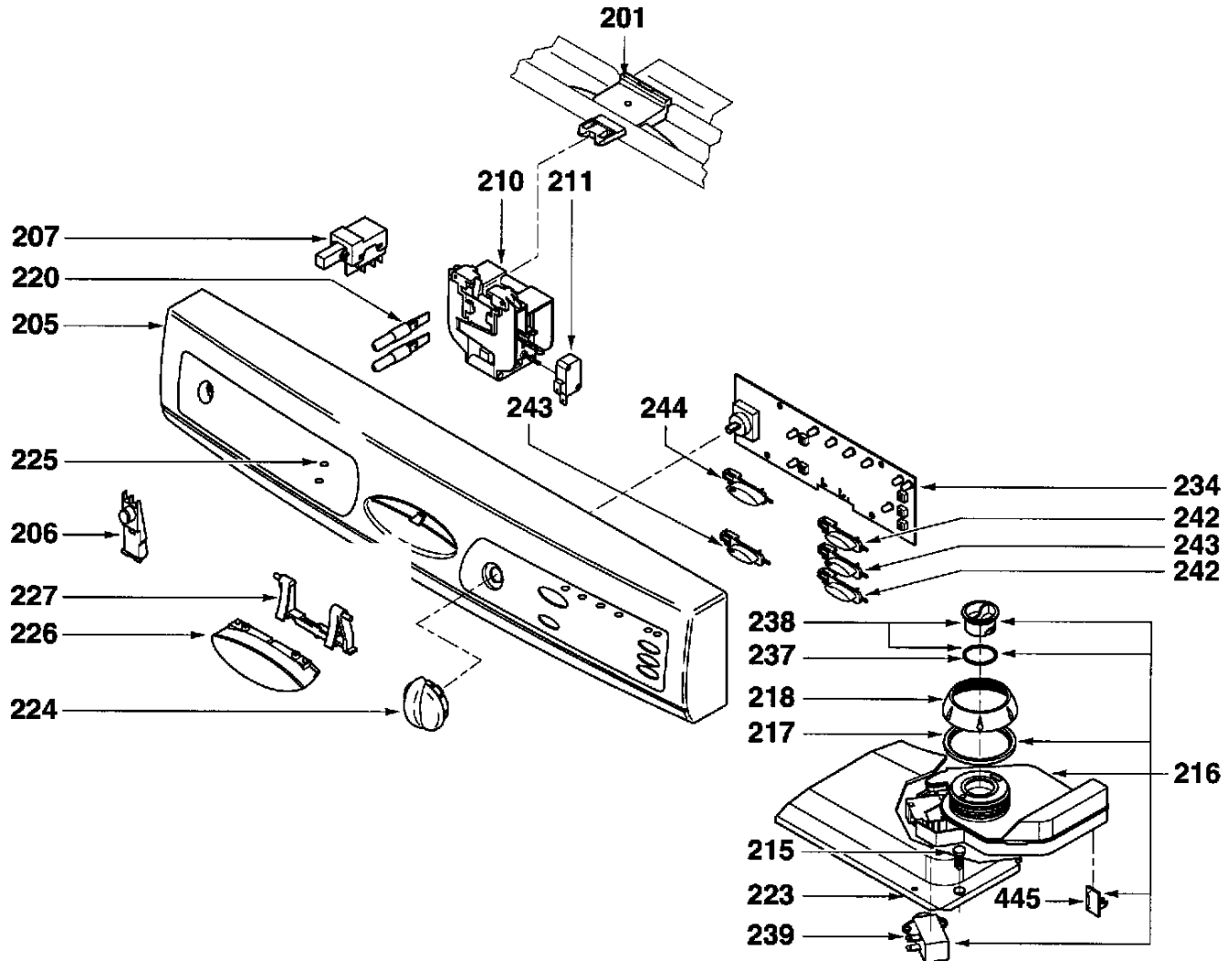
201
210
211
207
220
205
243
244
225
206
227
226
224
234
242
243
242
238
237
218
217
216
215
223
445
239

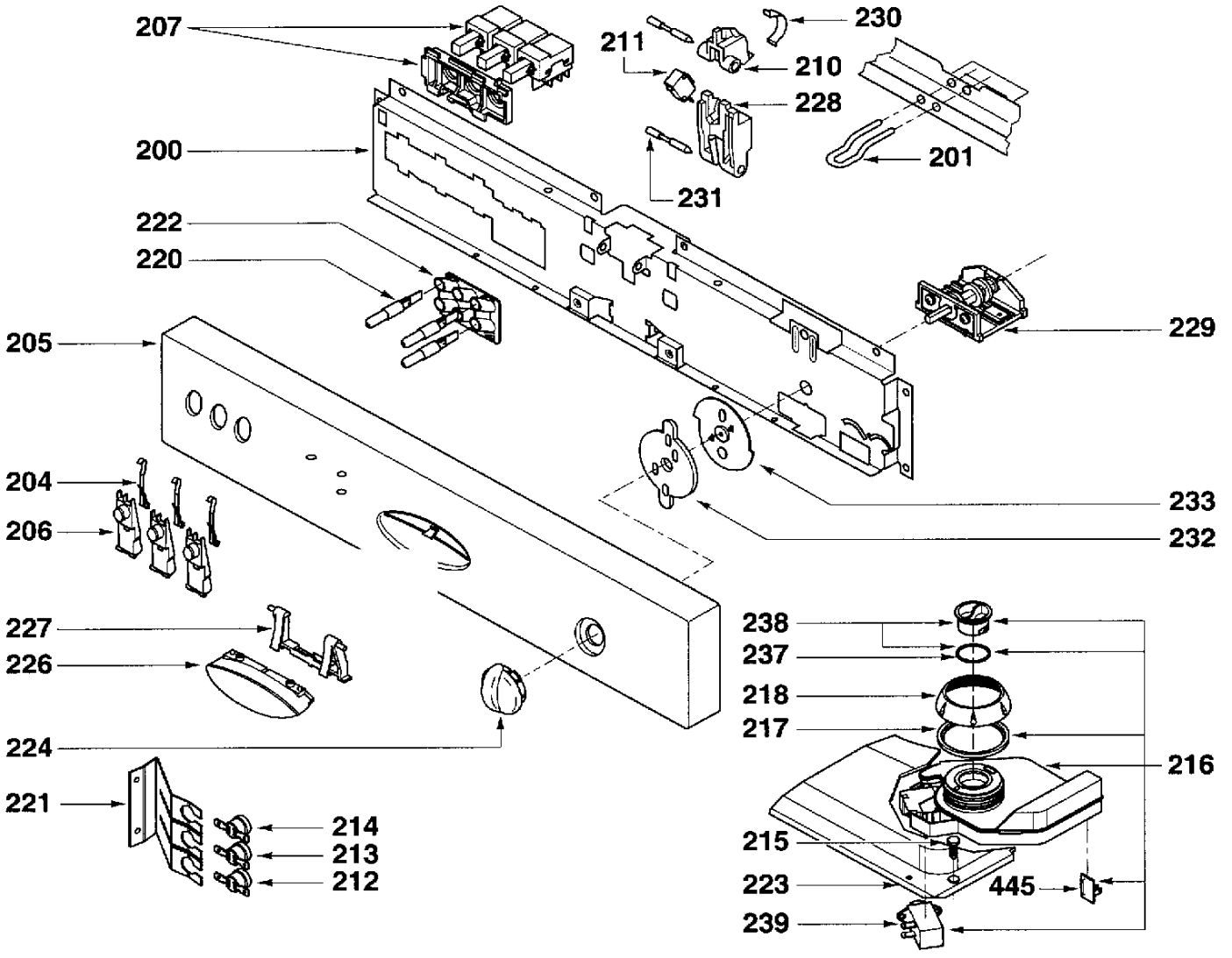
207
211
230
210
228
200
201
231
222
220
229
205
204
206
233
232
227
226
238
237
218
217
216
224
221
214
213
212
215
223
445
239

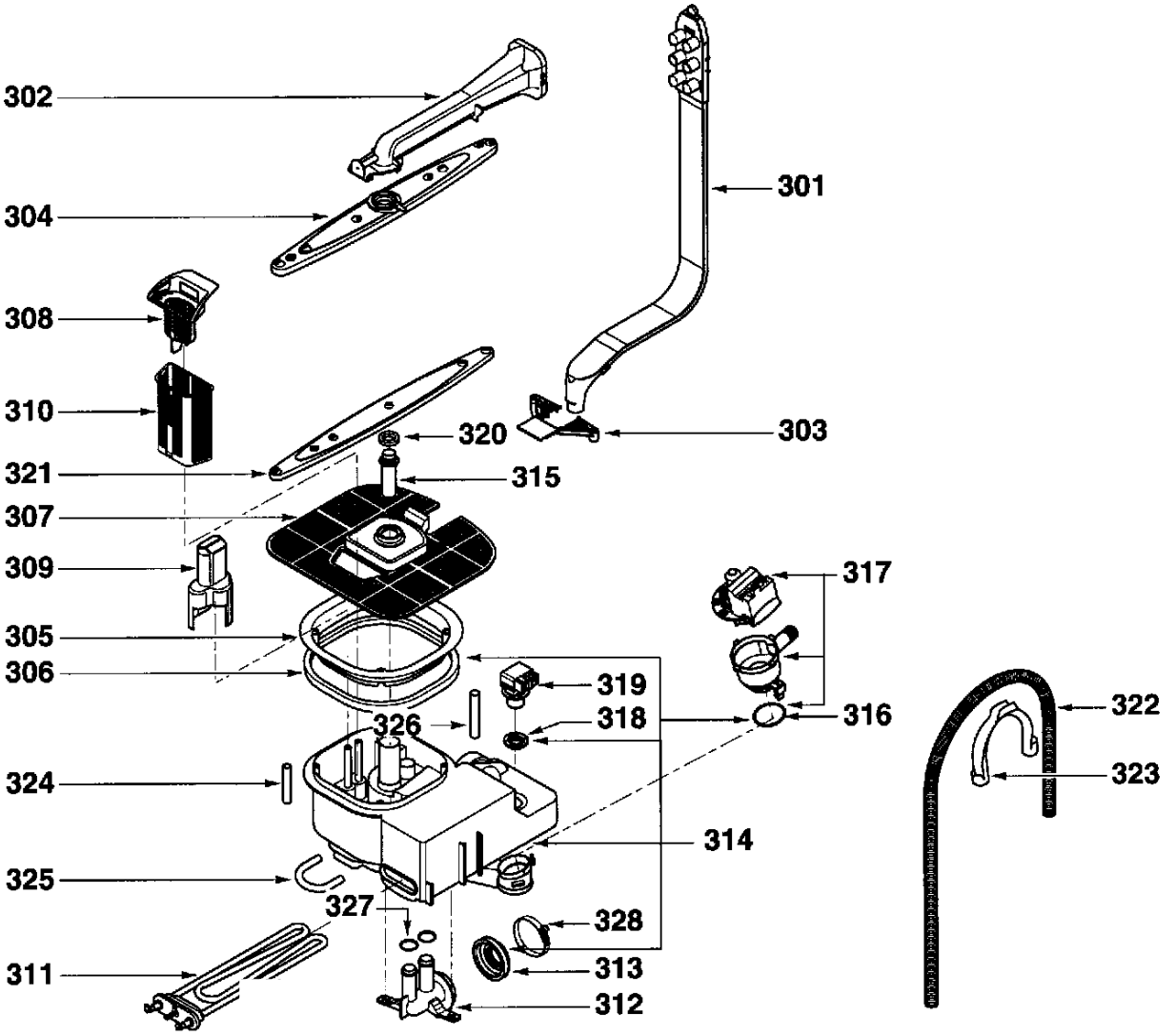
302
301
304
308
310
320
303
321
315
307
309
317
305
306
319
322
326
318
316
324
323
314
325
327
328
311
313
312

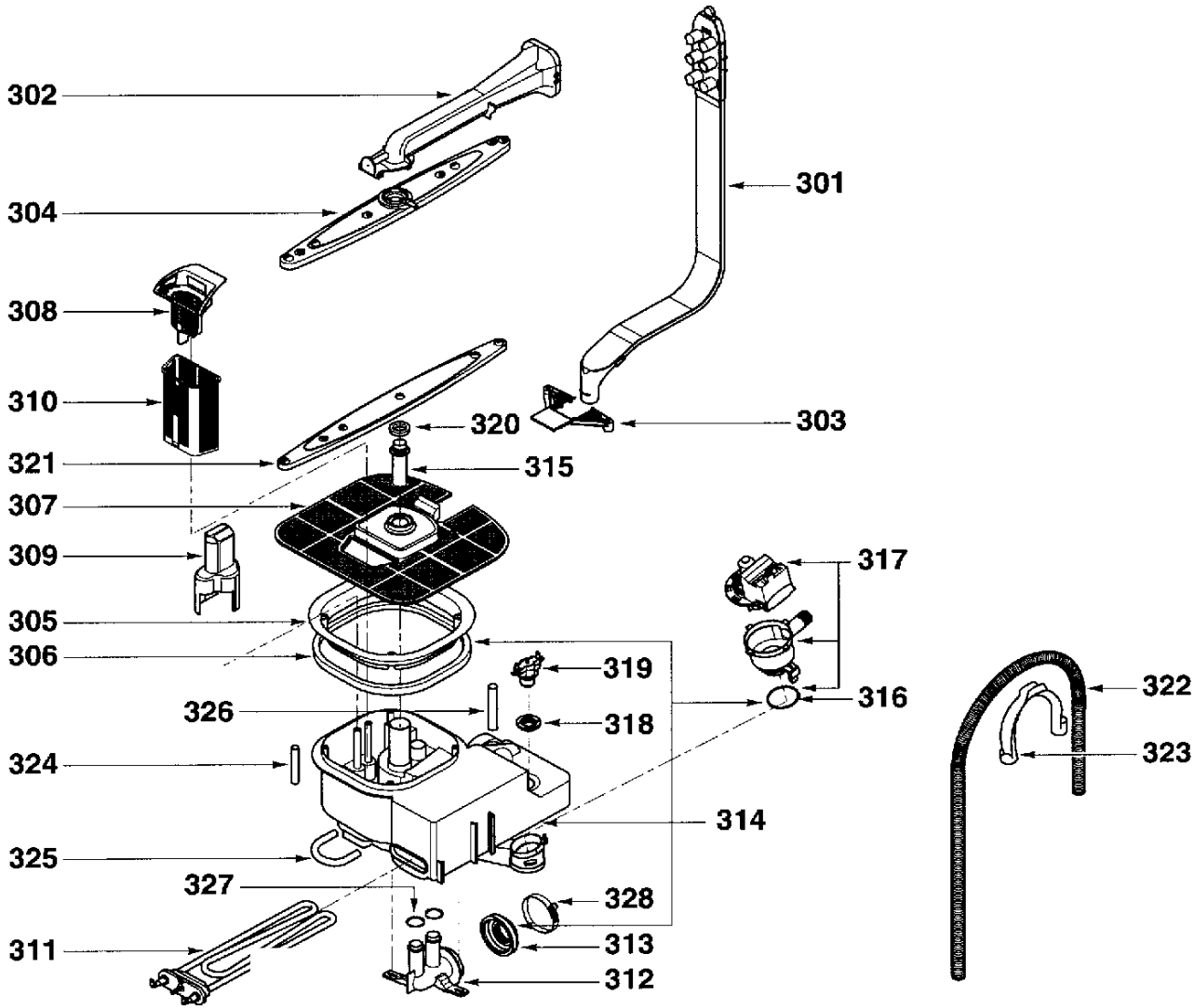
302
304
308
310
321
307
309
305
306
326
324
325
327
311
301
303
320
315
317
319
318
316
314
328
313
312
322
323

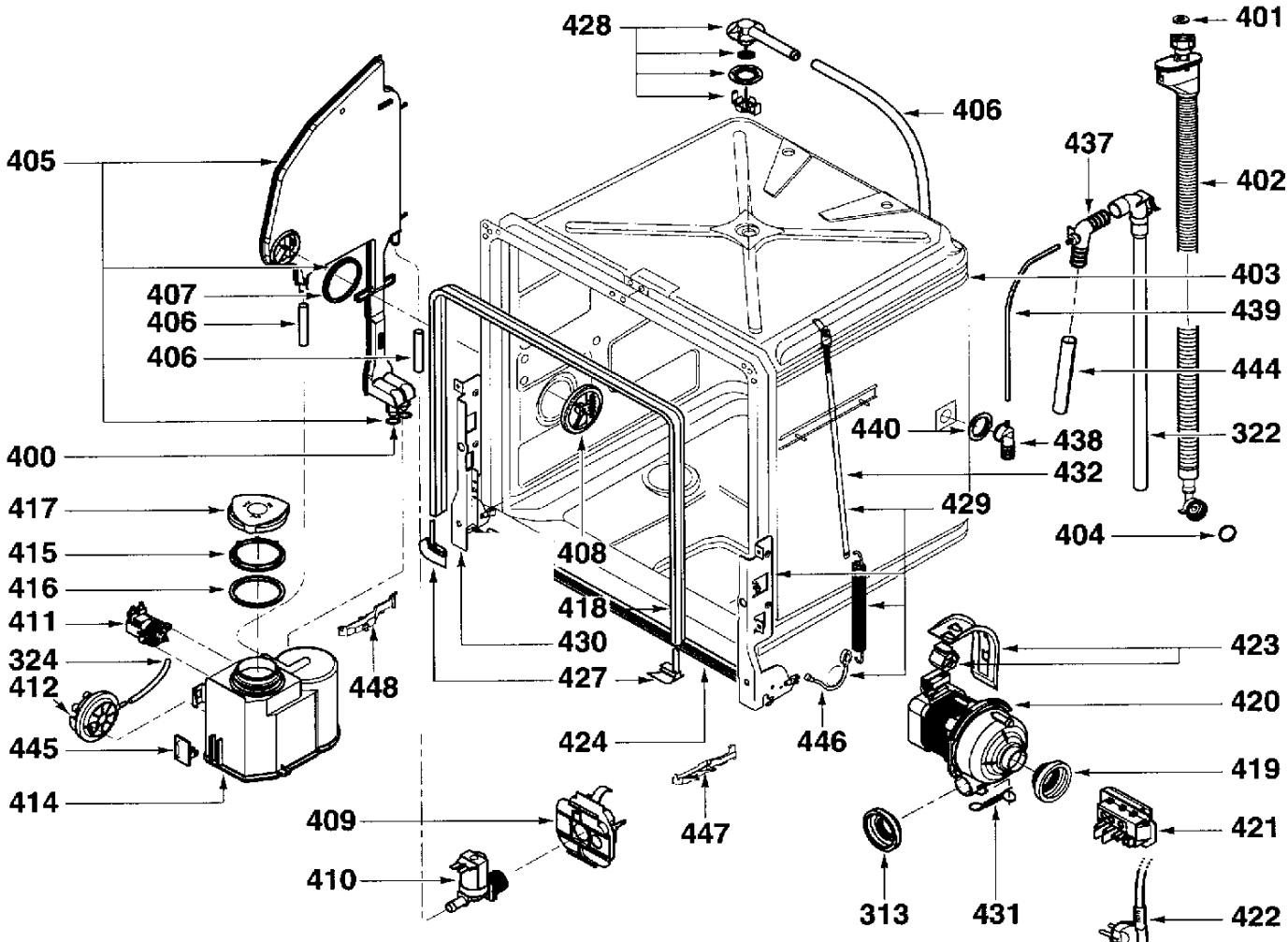
428
401
406
405
437
402
403
407
439
406
444
406
440
438
322
400
432
417
429
404
415
408
416
418
411
430
423
324
448
427
420
412
446
445
424
419
414
409
447
421
410
313
431
422

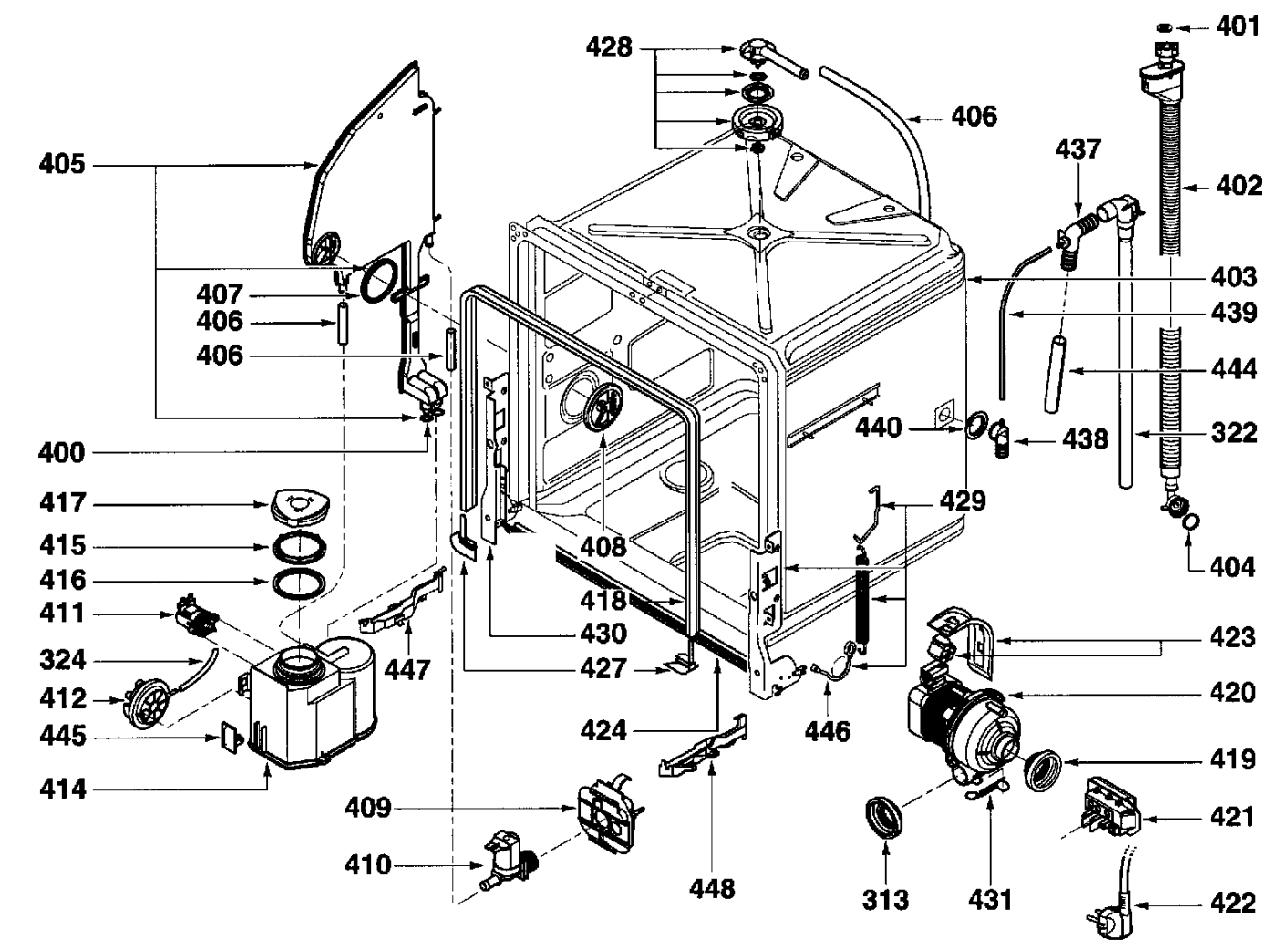
401
428
406
405
437
402
403
407
406
439
406
444
400
440
438
322
417
429
415
408
404
416
418
411
430
423
324
447
427
420
412
424
446
445
419
414
409
421
410
448
313
431
422

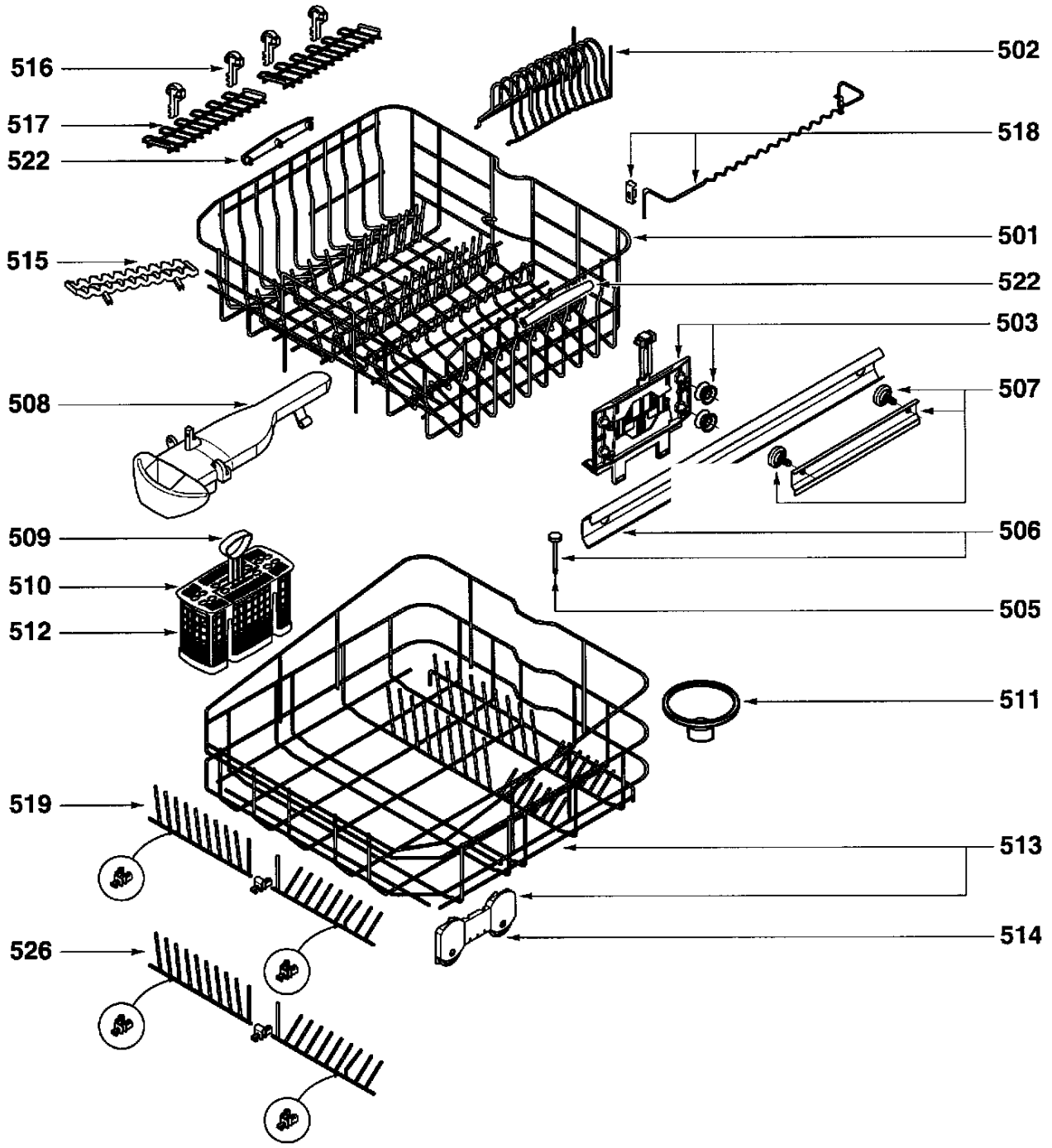
516
517
522
515
508
509
510
512
519
526
502
518
501
522
503
507
506
505
511
513
514

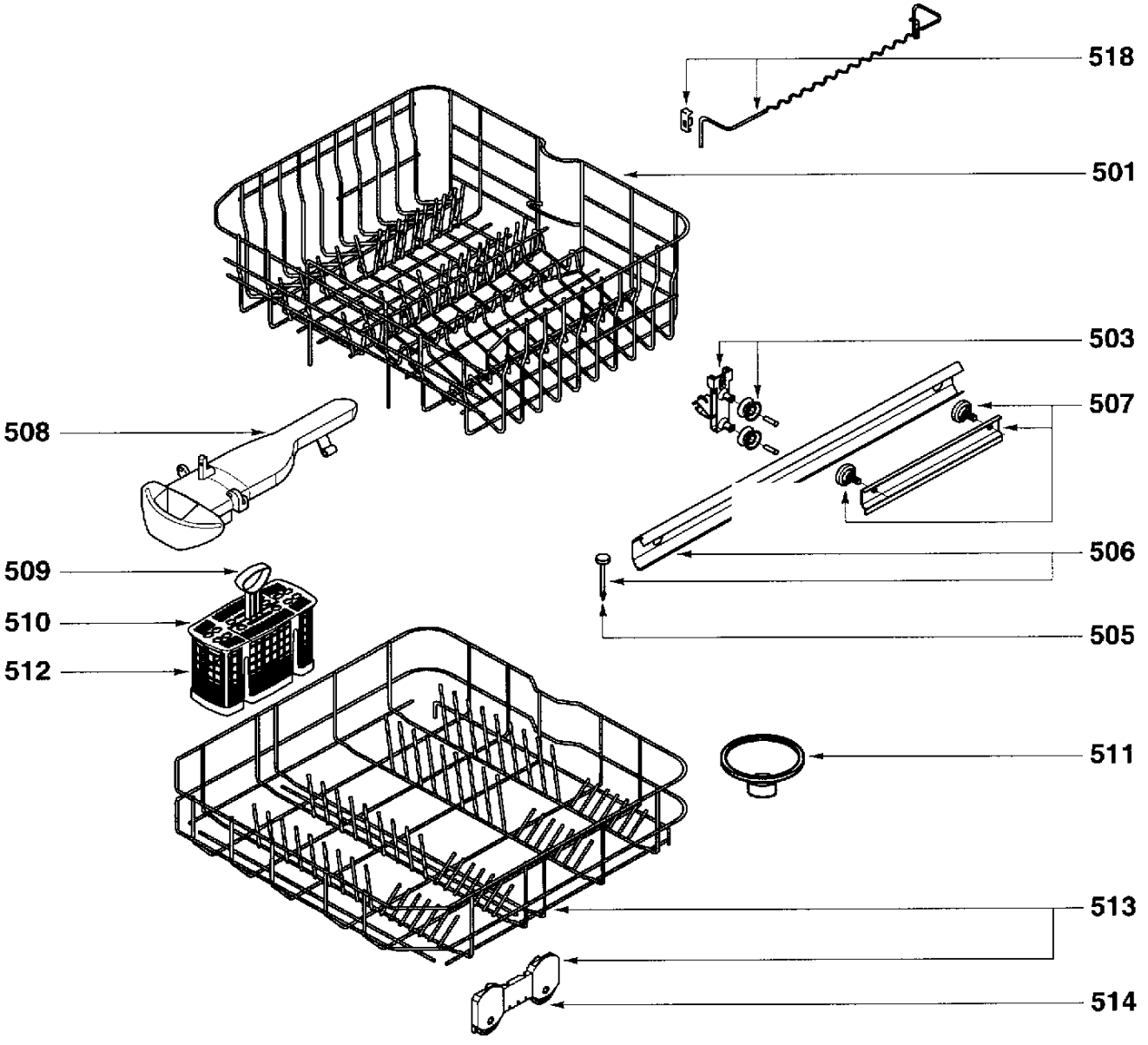
518
501
503
507
508
506
509
510
505
512
511
513
514